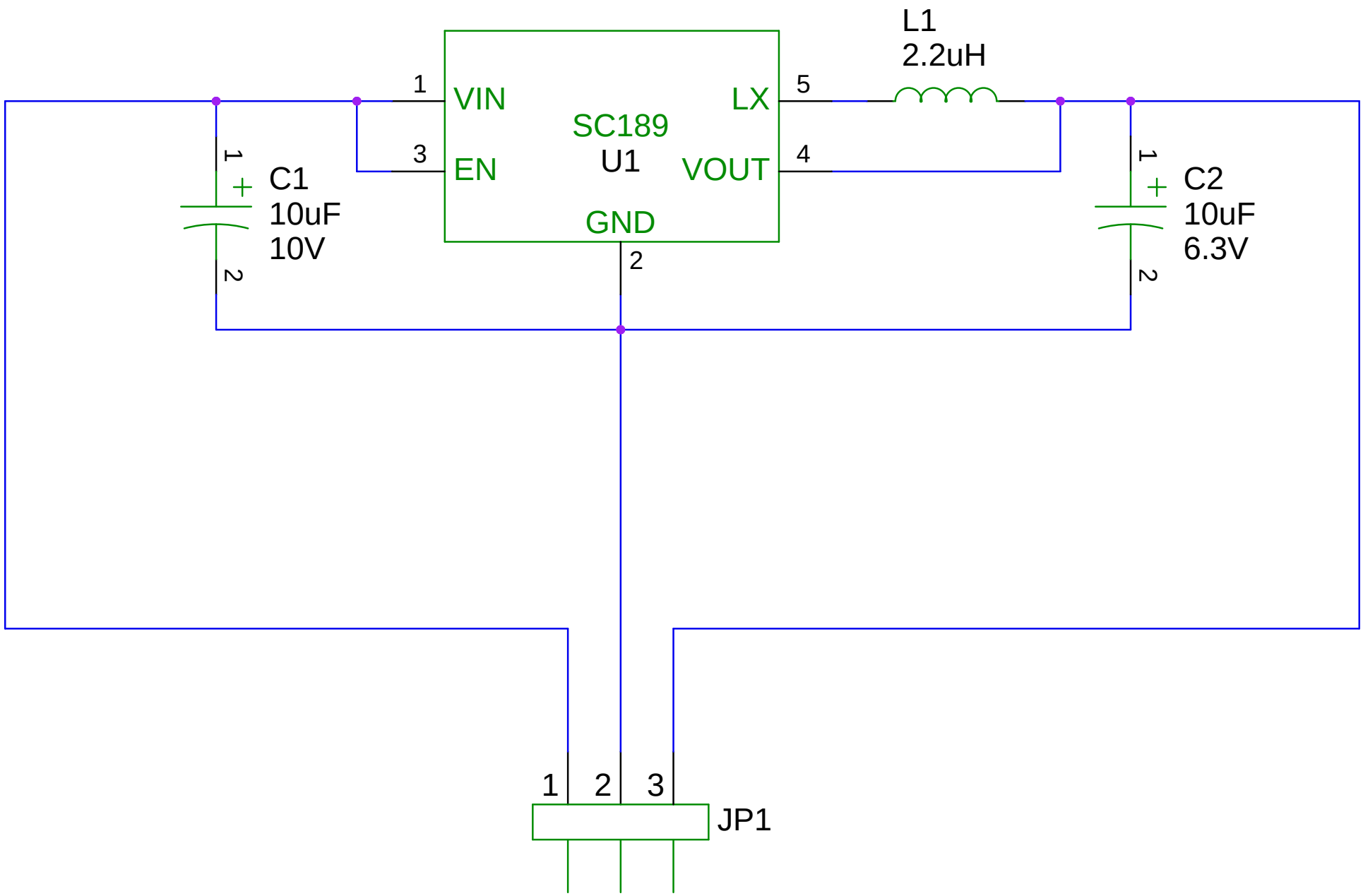
L1
2.2uH
1
VIN
LX
5
SC189
U1
3
EN
VOUT
4
GND
2
1
C1
10uF
10V
2
1
C2
10uF
6.3V
2
1
2
3
JP1