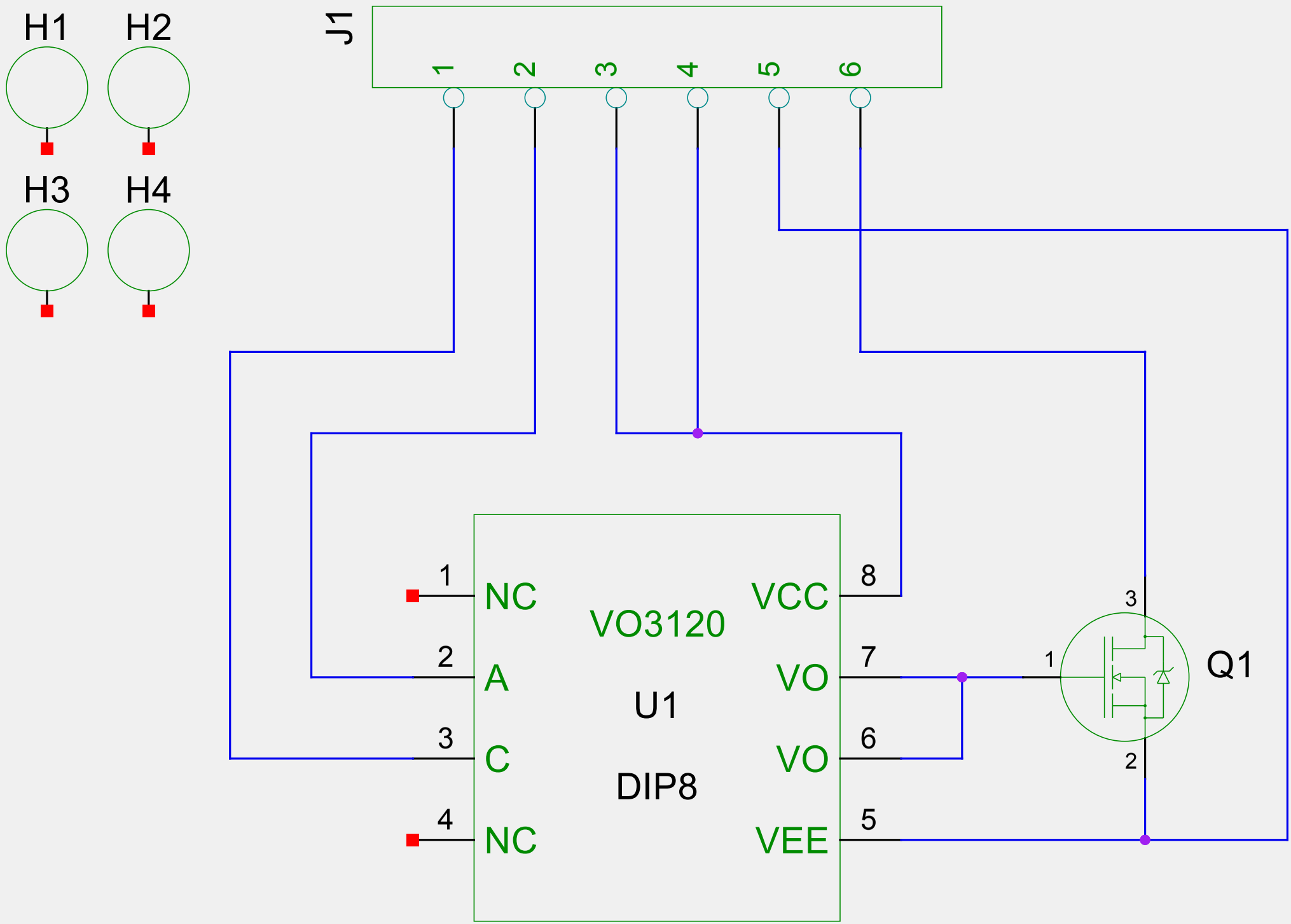
H1
H2
H3
H4
J1
1
2
3
4
5
6
VO3120
U1
DIP8
1
NC
2
A
3
C
4
NC
8
VCC
7
VO
6
VO
5
VEE
Q1
1
2
3